Holografia

Bianca Araújo; Mathias Guterres Bergmann; Samir Sbardelotto
Orientador (a):Patrícia Isoton **Coorientador (a):Willian Colpo**
Rede de Ensino Caminho do Saber

Introdução

Este trabalho tem como finalidade mostrar exemplos de utilização da holografia como ferramenta de auxílio para o dia-a-dia das pessoas e empresas.

Imagem 1 – Professor cria projeto holográfico para ensinar alunos durante a pandemia Fonte: https://g1.globo.com/sp/itapetininga-regiao/noticia/2020/06/01/em-tempos-de-distanciamento-social-professor-cria-holografia-para-atrair-alunos-ao-estudo.ghtml

Problema

Os Hologramas têm utilidade nas áreas de trabalho? Se sim em quais áreas, qual a sua influência e onde já está em uso?

Hipóteses

- Podem ser usados para reuniões de trabalho, festas, shows ou até mesmo em comunicações de parentes ou amigos.
- Permitem uma visualização dinâmica antes da produção de objetos ou construções, na área da arquitetura por exemplo.
- Podem utilizar o holograma como uma simulação de tal evento ou procedimento proporcionando testes mais seguros.

Objetivos

- Observar como a holografia pode ajudar no dia a dia das pessoas e nas indústrias.
- Estudar como funcionam os feixes que forma o holograma.
- Apresentar um protótipo de holograma.

Relevância

O uso de hologramas pode facilitar em diversas tarefas; desde visualizar uma simulação antes da execução de um experimento ou fabricação de um produto, até a possibilidade de reuniões virtuais de forma mais realista.

Resultados e Discussões

A holografia possui diversas utilidades desde o entretenimento, comunicação ou uso industrial. Essa tecnologia pode ser usada de diversas maneiras por diferentes áreas.

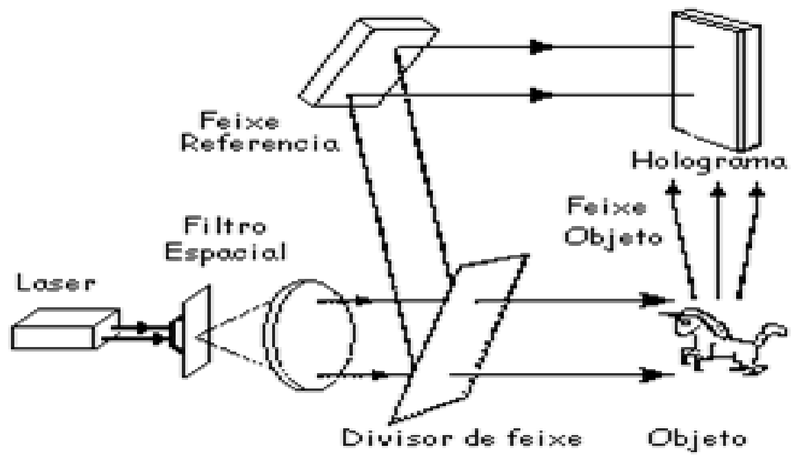

•Imagem 2- passos para a montagem de um holograma real Fonte: https://sites.ifi.unicamp.br/laboptica/holografia-2/

Conclusões

Um de seus principais usos, especificamente para empresas, é o auxílio no desenvolvimento de projetos e em situações de multitarefa; um bom exemplo são os HoloLens 2 lançados pela Microsoft em 2019, os aparelhos possuem uma tecnologia que reconhece o espaço em que o indivíduo se encontra lhe permitindo abrir diferentes quadro de tarefas como anotações, pesquisa ou visualização por exemplo.

Referências

•VALERI, Vitor. **O que é a holografia? Como é formado o holograma?** Disponível em: https://www.oficinadanet.com.br/tecnologia/27363-o-que-e-a-holografia-como-e-formado-o-holograma. Acesso em: 13 abr. 2021.

•STORE, Hd. **Quando nós vamos utilizar hologramas?** Disponível em: https://blog.hdstore.com.br/quando-vamos-utilizar-hologramas/. Acesso em: 14 abr. 2021.

Categoria:
tecnologia